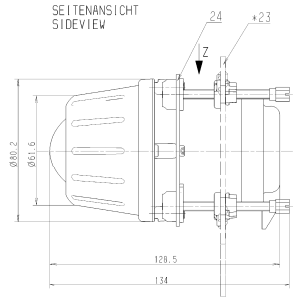


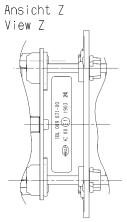


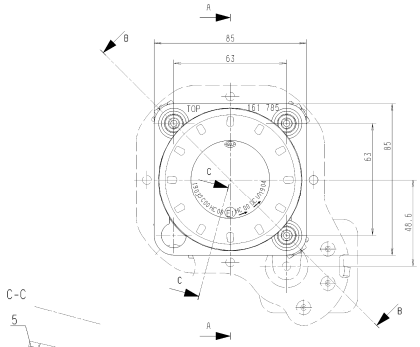


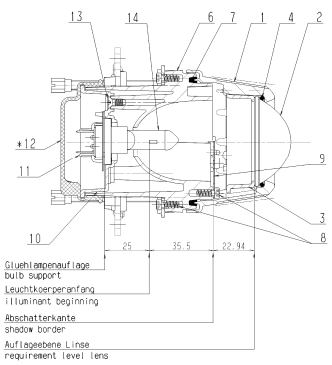


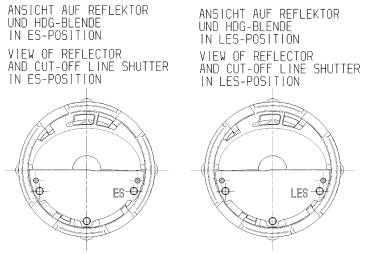


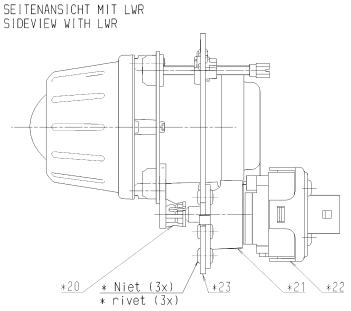


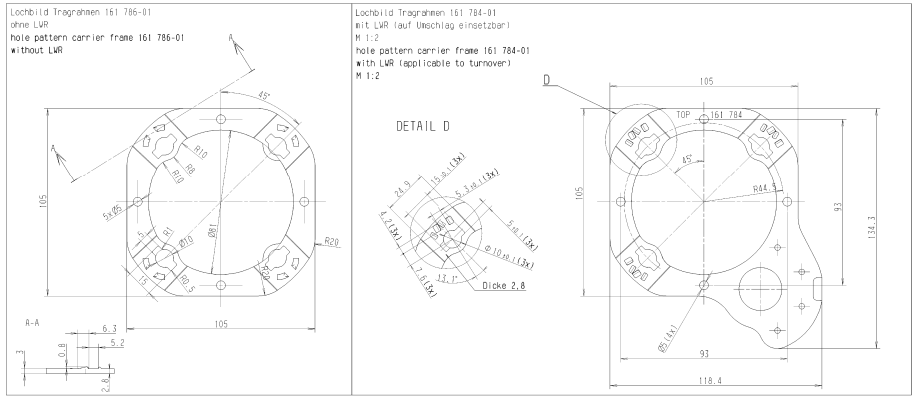


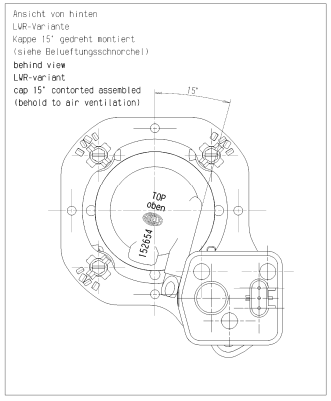


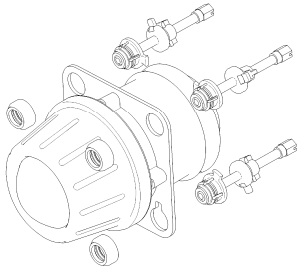


Typpruefzeichen H7 SAE-Version
Markings H7 SAE-version

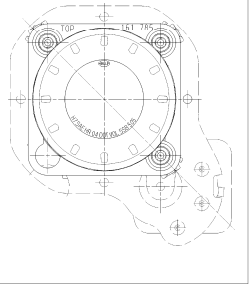


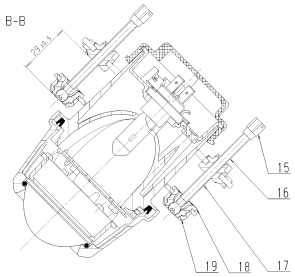


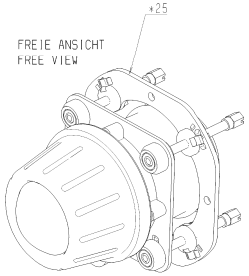


Befestigungselemente fuer Variante ohne LWR liegen in Zubehoer-Gr. 161 789-00
fasteners for variant without LWR lie in accessories group 161 789-00
Verwendete Gluehlampe H7 12V 55W gehoert zum Lieferumfang!
wheel in use bulb H7 12V 55W belongs to volume of delivery!

| | | | | | |
|---|---|---|---|---|---|
| *25 | 9AH 161 786-01 | Tragrahmen carrier frame | B8 EN 10143-3.0 DX520+Z140 M-B-0 | schwarz | 1 |
| 24 | 161 785-01 | Tragrahmen carrier frame | B8 EN 10143-2.0 DX520+Z140 M-B-0 | schwarz | 1 |
| *23 | 9AH 161 784-01 | Tragrahmen carrier frame | B8 EN 10143-3.0 DX520+Z140 M-B-0 | schwarz | 1 |
| *22 | 6NM 007 282-22 | LWR | . | . | 1 |
| *21 | 138 620-00 | LWR Halter RE LWR holder RE | PA 6 wie Durethan BKV 30H | naturfarben | 1 |
| *20 | 161 790-00 | Gelenkstueck articulation piece | POM wie Derlin 107 | schwarz | 1 |
| 19 | 130 899-00 | Klemmstueck clamping element | POM wie Derlin 107 | naturfarben | 3 |
| | 161 898-00 | Einstellschrauben-Gr. adjustment screw group | | | 3 |
| 18 | 130 901-00 | Gelenkstueck articulation piece | POM wie Derlin 107 | naturfarben | 3 |
| 17 | 130 736-01 | Gewindestueck spheric piece | PA 6 wie Ultramid B4K | schwarz 464 | 3 |
| 16 | 131 953-11 | Kugelschraube M5x68 ball head screw M5x68 | Einsatzst. DIN 1654 Zugfestig.600+100N/mm2 | gal Zn2108 nt C gebeitt 6201 gelblich | 3 |
| 15 | 115 714-01 | Griffteil grive element | GD Zn Al4 Cu1 DIN 1743 | chromatiert D | 3 |
| 14 | 8GH 007 157-12 | Gluehlampe H7 SVW H7 | . | . | 1 |
| 13 | 154 319-10 | PT-Schraube DG4x10 PT-screw DG4x10 | Verguetungsstahl | gal Zn C | 3 |
| 12 | 9GH 152 654-00 | Kappe cap | Weichgummi 60-1 Hella Norm N38 014 | schwarz | 1 |
| 11 | 9KB 236 448-00 | Halterfeder H7 contact spring | Draht DIN 2076-1.2 X12 Cr Ni17 7K | . | 1 |
| 10 | 152 925-01 | Lampenfassung bulb holder | GD Al Si9 Cu3 | . | 1 |
| 9 | 161 783-00 | HDG-Blende ES/LES cut-off line shutter | B8 EN 10142-0.8x95 DX0 + Z275 M-B-0 | entfettet | 1 |
| 8 | 9NS 152 020-10 | PT-Schraube DG6x10 PT-screw DG4x10 | Verguetungsstahl | gal Zn2108 nt C | 7 |
| 7 | 129 488-04 | Dichtung rubber | Moosgummi | schwarz | 1 |
| 6 | 161 782-01 | Reflektor Halogen reflector halogen | EN 1706 AC-Al Si12(Fe) | bedampft hgl 445 | 1 |
| 5 | 858 094-01 | PT-Schraube DG3x10 PT-screw DG3x10 | Verguetungsstahl | gal Zn108 bk B | 4 |
| 4 | 161 886-00 | O-ring 45.7x3 O-ring 45.7x3 | Silicon 25-5 Shore A | schwarz | 1 |
| 3 | 161 781-00 | Linsenhalter lens holder | EN 1706 AC-Al Si12(Fe) | . | 1 |
| 2 | 149 300-01 | Linse lens | optisches Glas wie K5 Brechungsindex 1.5 | gehaertet | 1 |
| 1 | 161 780-02 | Gehaeuse housing | EN 1706 AC-Al Si12(Fe) | lackiert 54 silber | 1 |
| Nr. No. | Teilnummer Part number | Benennung Title | Werkstoff Material | Oberflaeche Surface | Stck. Piece |

* gehoert nicht zum Lieferumfang!
*does not belong to volume of delivery!

Bei Fahrzeug-Anschlussleitungen mit einer Kabellaenge von max. 2000mm ist ein Mindestleitungsquerschnitt von 1,5mm notwendig!
for a cable lenght of max. 2000mm it is necessary to use a minimum conductor cross section of 1.5mm

Technische Lieferbedingungen
nach Hella-N 67 001 Kl. 3
Technical terms of delivery
according to HELLA-N 67 001 Kl.3

US-Version nach FMVSS 108
US-Version along to FMVSS 108

Umweltnorm Hella-N20100-02 ist zu beachten
Hella Environmental Standard No 20100-02 to be considered

| Index | Aenderung Rev Description | Ersetzt Replaces | Datum Date | K-Gr. / Name Department / Name |
|---|---|---|---|---|
| | Neuerstellung | 10144 | 2004-09-28 | GKS-IE/Pel (Ka) |
| 2 | Ansicht V entfaellt | | | |
| 1 | Zeichnung komplett ueberarbeitet | | 2004-07-05 | GKS-IE/Pel (Ka) |

| | | | |
|---|---|---|---|
| Pruefvorschrift Test Specification | Oberflaeche Surface | | |
| | Werkstoff Material | | |
| | Allgemeintoleranz General Tolerance | ISO 2768-m | Gewicht Weight 462 G |


Dieses Dokument ist vertraulich zu behandeln. Eine Weitergabe sowie Vervielfältigung, Verwertung und Mitteilung seines Inhalts ist nur mit unserer ausdrücklichen Genehmigung gestattet. Alle Rechte vorbehalten, insbesondere für den Fall der Schutzrechtsanmeldung.

This document has to be treated confidentially. Its contents are not to be passed on, duplicated, exploited or disclosed without our express permission. All rights reserved, especially the rights to apply for protective rights.


Massstab / Scale 1 : 1 — Projektionsmethode / Projection — Projektleiter / Project Leader 2003-07-09 PELLKAU — Gezeichnet / Drawn 2004-03-23 WAZZANT — Geprueft / Checked — Abteilung / Department GKS-1

Hella KGaA Hueck & Co.

Benennung / Title: SCHEINW DE-ES A MG12 / HEADLAMP DE-ES A MG12

Gruppen-Nr. / Group-No.: 1BL — Modell-Nr. / Model-No.: 009071-00 — Revision: AA

Zeichnungs-Nr. / Drawing No.: 009071-00_Z1 — Format: A0 — Blatt / Page: 01 — Massstab / Scale: 1:1

DRAWING TYPE: CAD3D2D4NO-GZB

Erstverwendung / First Project No.:

DATA: 009071-00_Z1_MED_001_01 PCTMO1_001 2004-11-02 10:32

Dok.-Status: 00 (nicht freigeg./not released)

| | | | |
|---|---|---|---|
| 1BL 009 071-09 | - / AA | wie -04; jedoch SAE-Version Linse bedruckt mit SAE-Typpruefzeichen | |
| 1BL 009 071-08 | - / AA | wie -03; jedoch SAE-Version Linse bedruckt mit SAE-Typpruefzeichen | |
| 1ML 009 071-07 | - / AA | wie -05; jedoch 24V-Version | |
| 1BL 009 071-06 | - / AA | wie -04; jedoch 24V-Version | |
| 1ML 009 071-05 | - / AA | wie -04; jedoch LES-Version | |
| 1BL 009 071-04 | 0 / AA | wie -03; jedoch Xenon-Version | |
| 1ML 009 071-03 | - / AA | wie -01; jedoch 24V-Version mit gehaerteter Linse (49 300-51) | |
| 1BL 009 071-02 | - / AA | wie -00; jedoch 24V-Version mit gehaerteter Linse (49 300-51) | |
| 1ML 009 071-01 | - / AA | wie -00; jedoch LES-Version | |
| vorhandene Aenderungen existing versions | DIN A/Rev. | Aenderungen-Merkmale features of versions | |